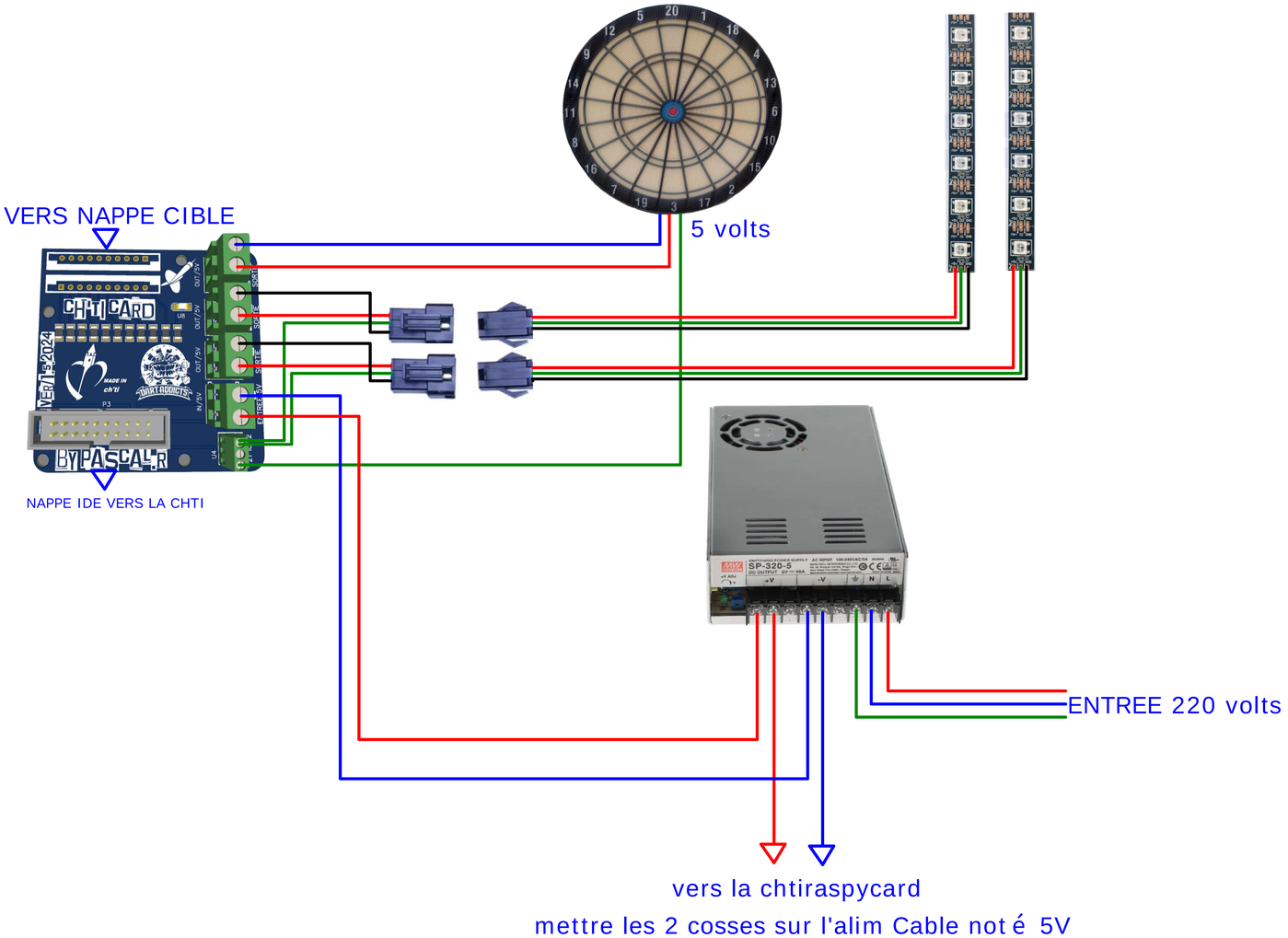
VERS NAPPE CIBLE
5 volts
CHTI CARD
BYPASCALER
NAPPE IDE VERS LA CHTI
SP-320-5
ENTREE 220 volts
vers la chtiraspycard
mettre les 2 cosses sur l'alim Cable not é 5V